הרמת מגוף

חלופה ב'-פרט ביצוע מגוף במקום חדש

(לפי הנחיות המפקח)
כולל פירוק שוחה/מגוף קיימים
והשלמת קטע צנרת

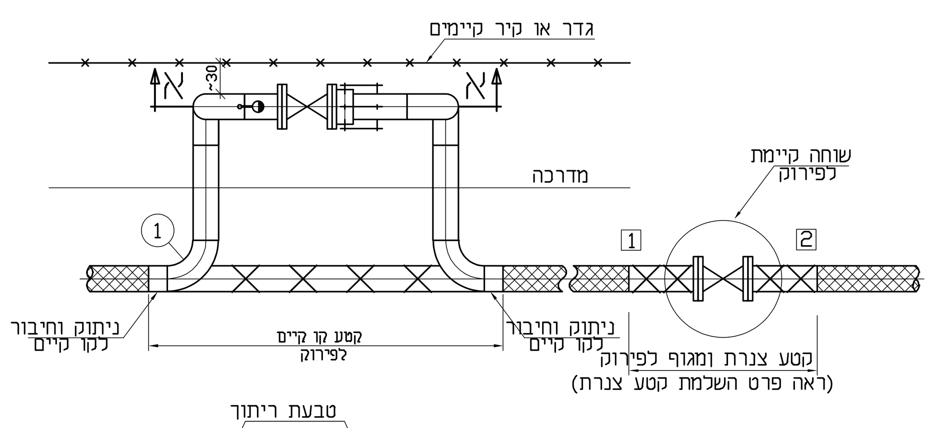

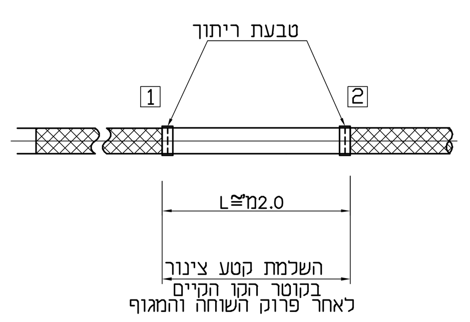

תנוחה

חלופה א' – מגוף בודד

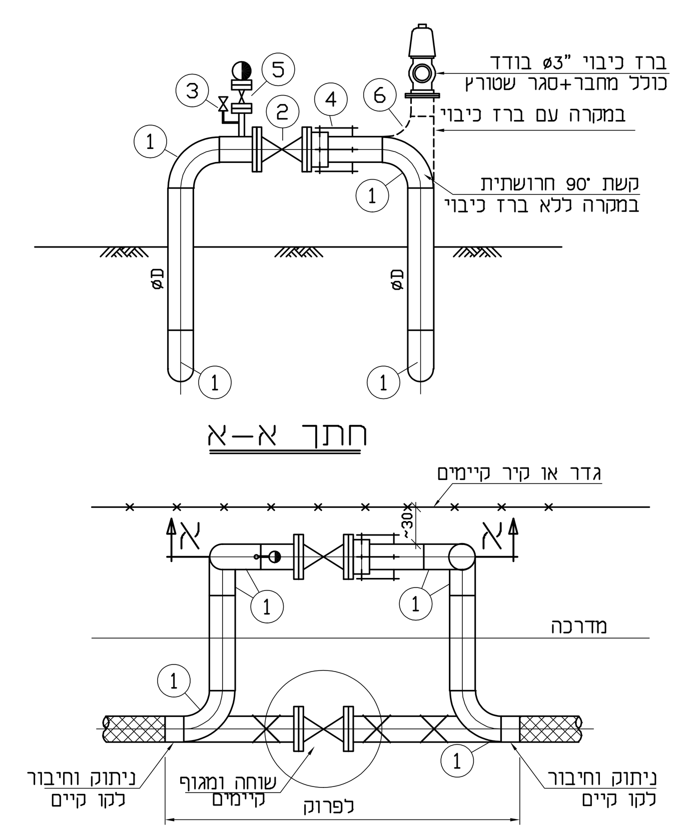

תנוחה

רשימת אביזרים

1	קשת 90°, R=1.5D
2	מגוף טרידי
3	מצמדה+ברז "1/2
4	דרסר מאוגן
5	שסתום אוויר משולב "2
6	מחבר "ד"

מערכת מגופים עיליים
דגם ב'

מערכת מגופים עיליים
דגם ג'

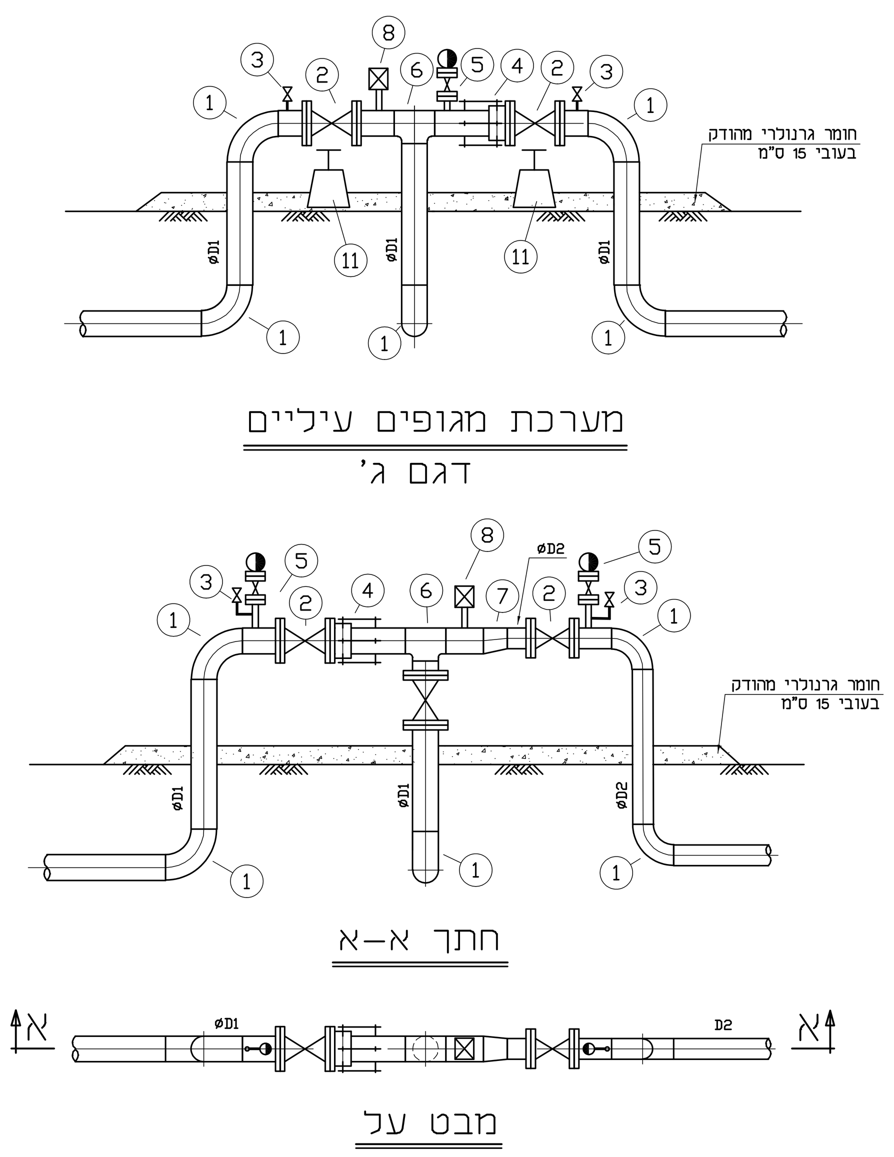

פרט מגוף עילי
דגם א' – מגוף בודד

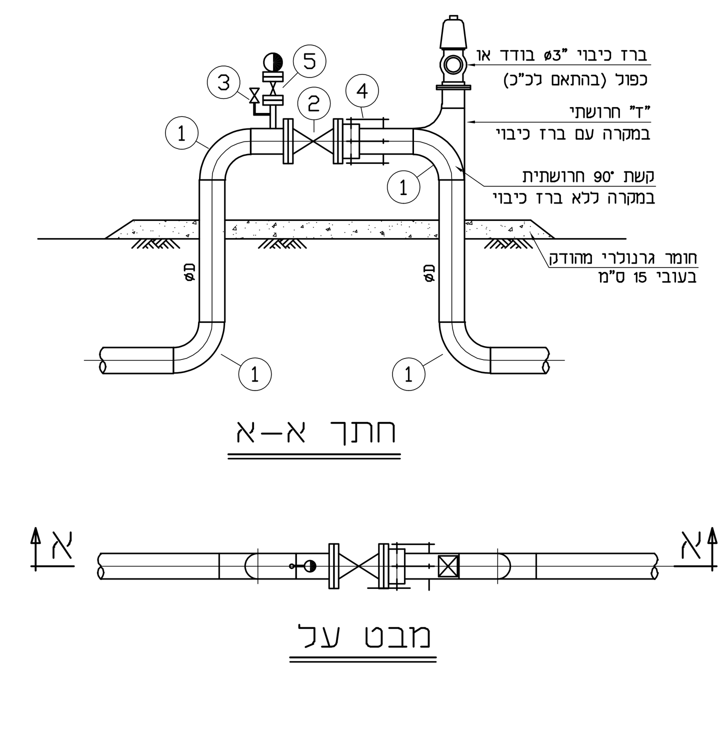

רשימת אביזרים

1	קשת 90°, R=1.5D
2	מגוף טרידי
3	מצמדה+ברז "1/2
4	דרסר מאוגן
5	שסתום אוויר משולב "2
6	מחבר "ד"
7	מעבר קוטר אקסצנטרי D1/D2
8	הידרנט
11	תמיכה לאביזרים

פרט התקנת ברז שריפה
(בהסתעפות תת קרקעית מכל קוטר שהוא)
פ–1

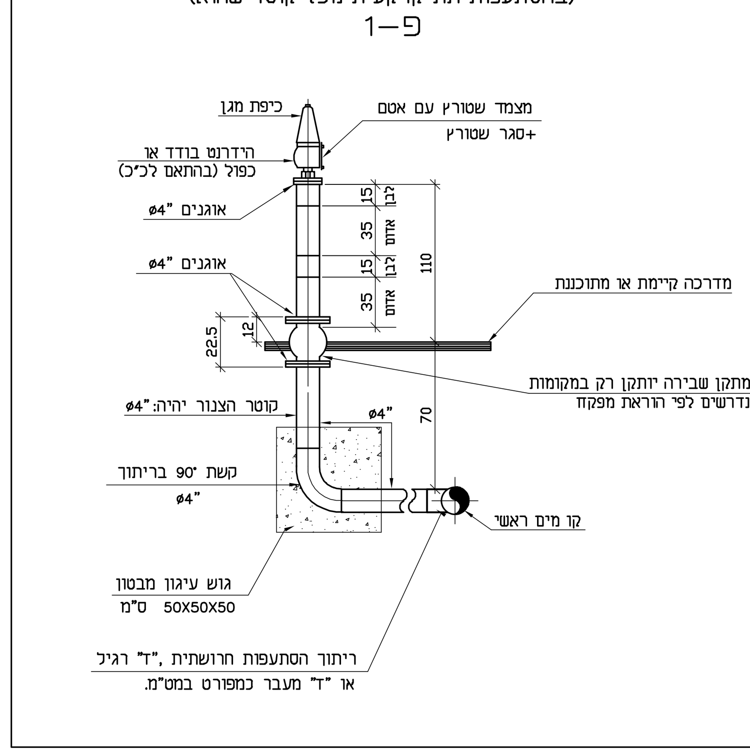

שוחת מגוף

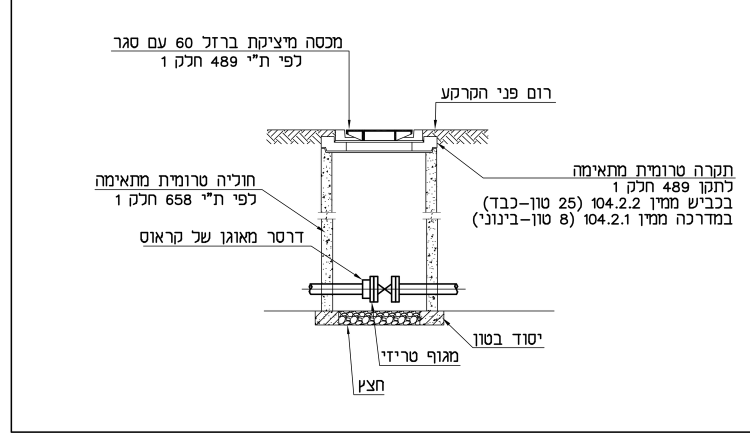

חיבור למגרש–הכנה("Ø2)
חיבור בודד

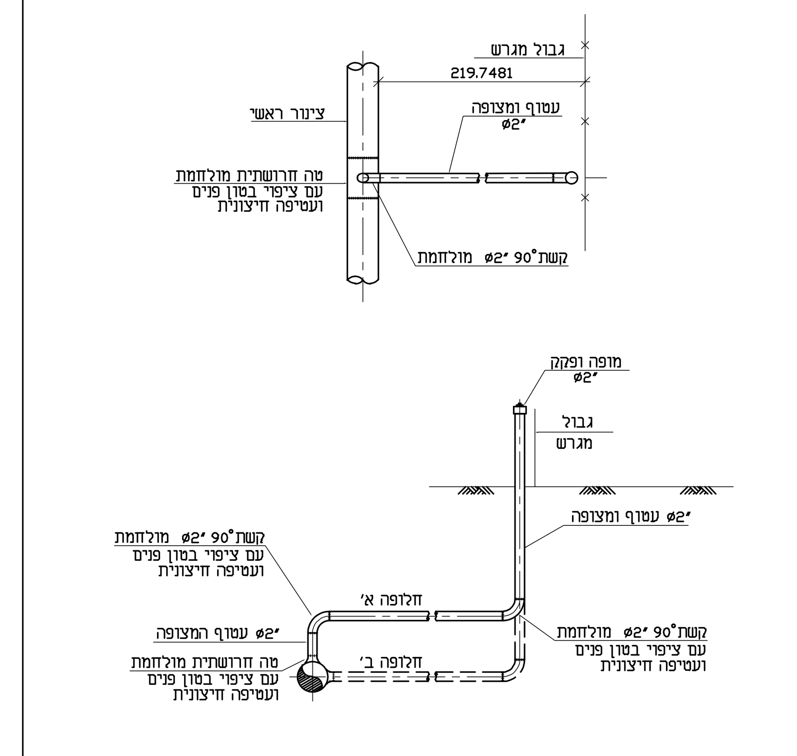

חיבור כפול–הכנה("Ø2)

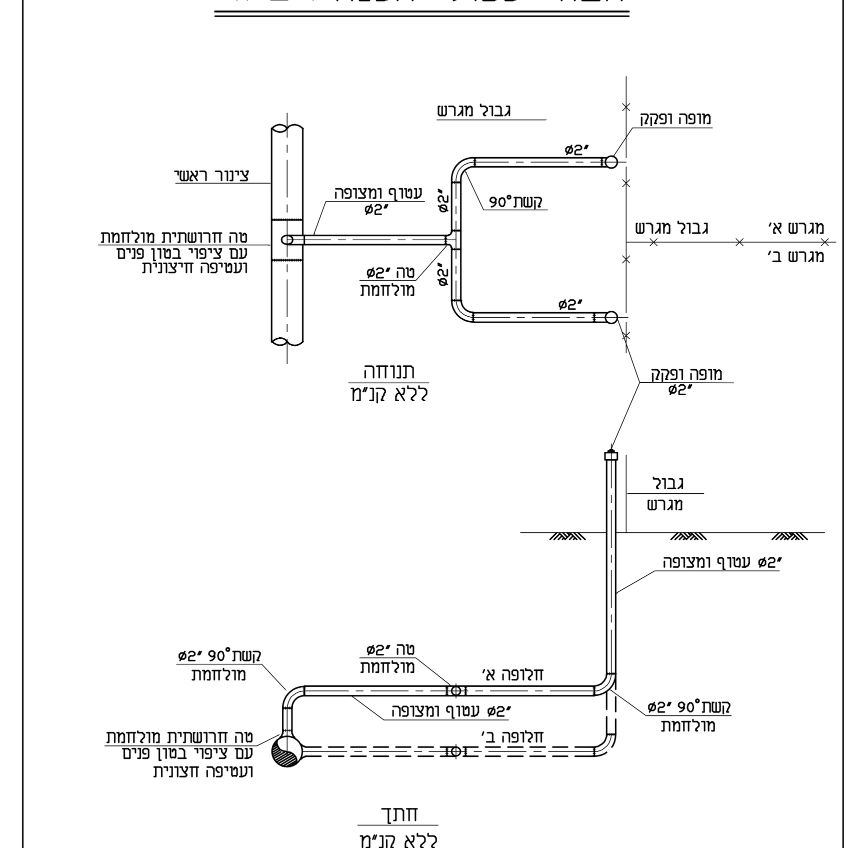

חיבור בית על קו חיי("Ø2)
מבט צד

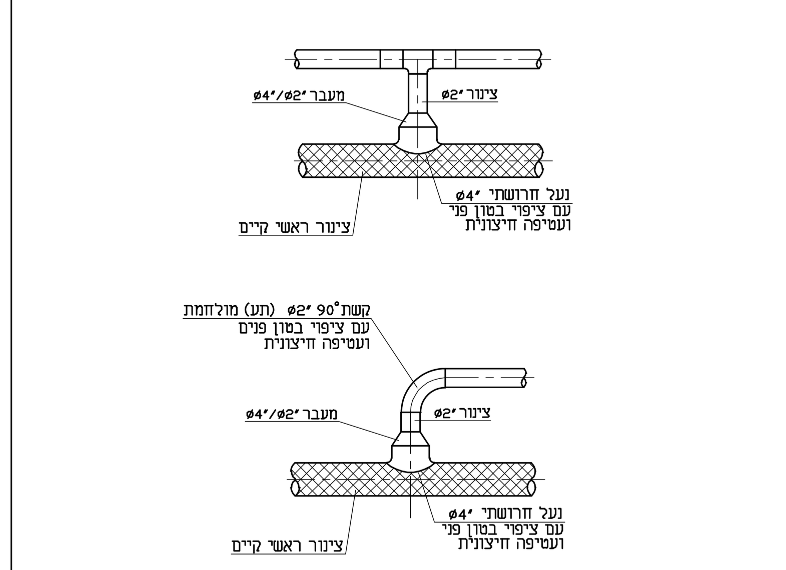

חיבור בית בודד – פ–3

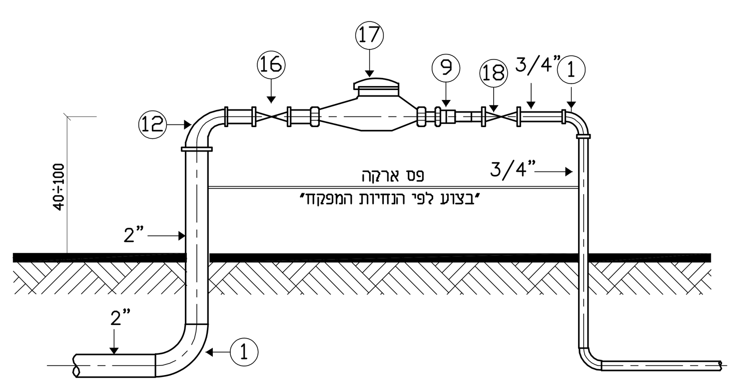

בית כפול עד 4 דירות – פ–4

יש להשתמש באביזרים תקניים בלבד

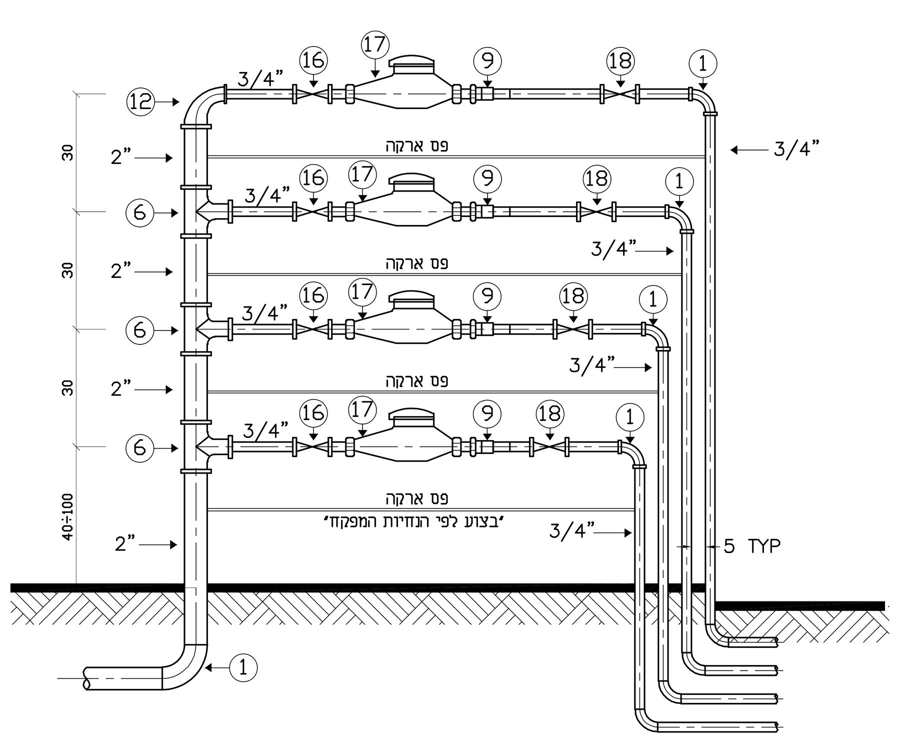

רשימת אביזרים

1	קשת 90°, "2–"3/4
6	מעבר"ד" "3/4 –"2
9	DN20 UFR שיסופק ע"י התאגיד במידה וידרש
12	זווית מעבר 90°
16	מגוף אלכסוני של דורות
17	מד מים
18	מגוף כדורי

בית כפול עד 4 דירות

יש להשתמש באביזרים תקניים בלבד

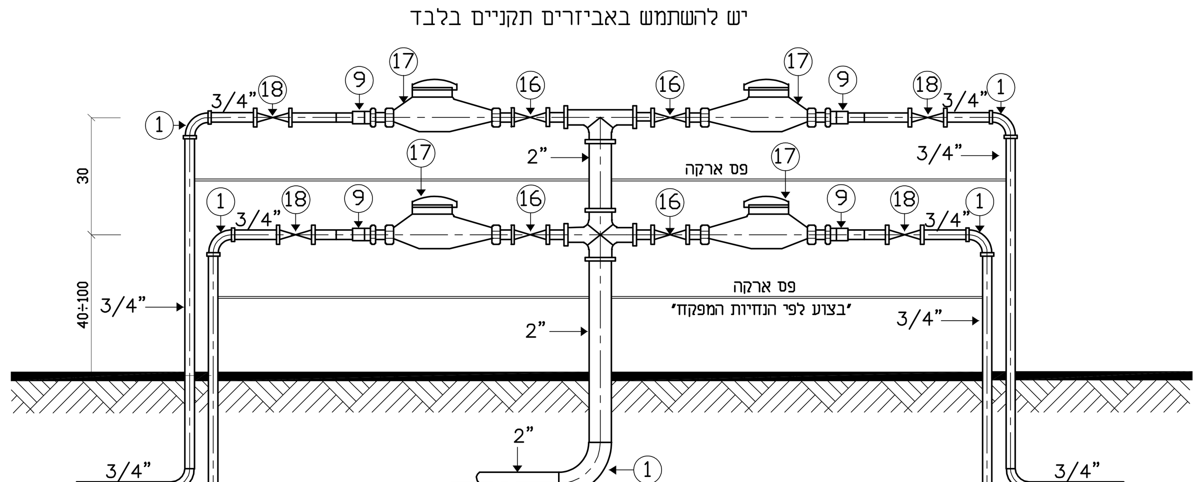

חתך טיפוסי לרוחב תעלת צנור

שרטוט ללא קנ"מ (כל המדות בס"מ)

בשטח פתוח / בכביש אספלט פנימי+במדרכה+שבילים

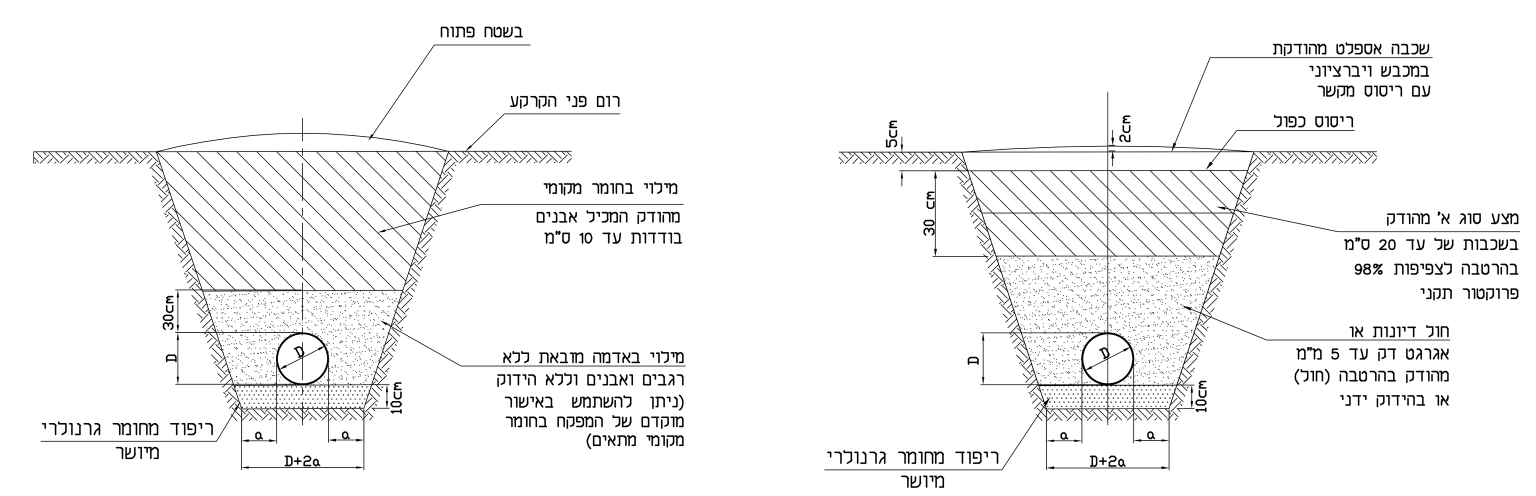

בכביש אספלט ראשי + חציות

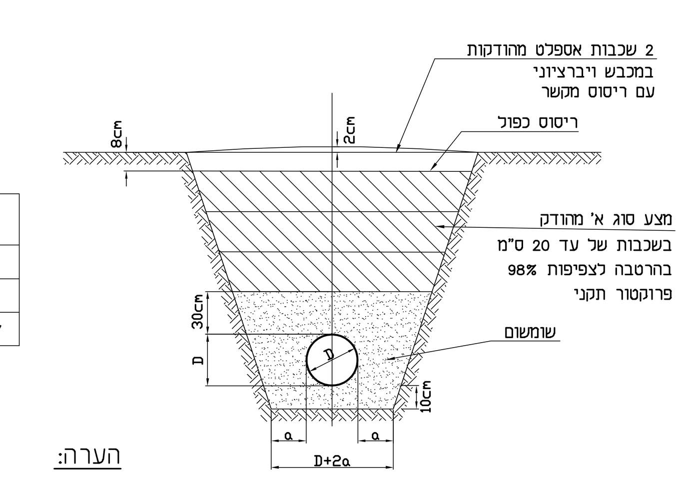

a (ס"מ)	D (ס"מ)
15	"ø6"–ø10
20	"ø12"–ø16
25	"ø18"–ø40

הערה:
הידוק בוויברציה מותר מעל 50 ס"מ מהקודקוד
במדרכה עובי האספלט יהי 5 ס"מ.
בקו פלדה עם עטיפת טריו שכבת הריפוד
ושכבת הבניים יהיו מחול דיונות בלבד.

הכנה לחיבור בית ל– 6–8 יח"ד

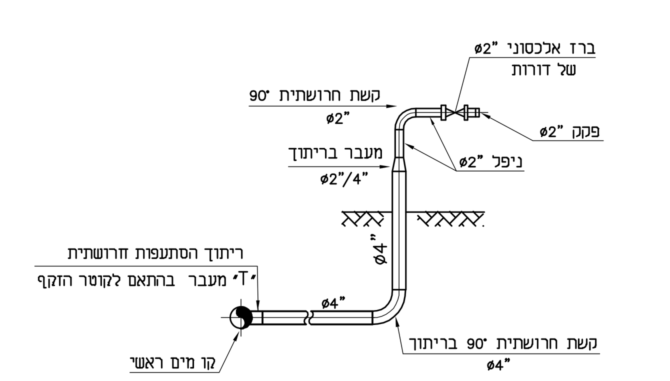

הערה:
• דרג אלכסוני "ø2 יותקן בהוראה המזמין בכתב

הכנה לחיבור בית "ø4

ב–20(2)
ב–20(1)

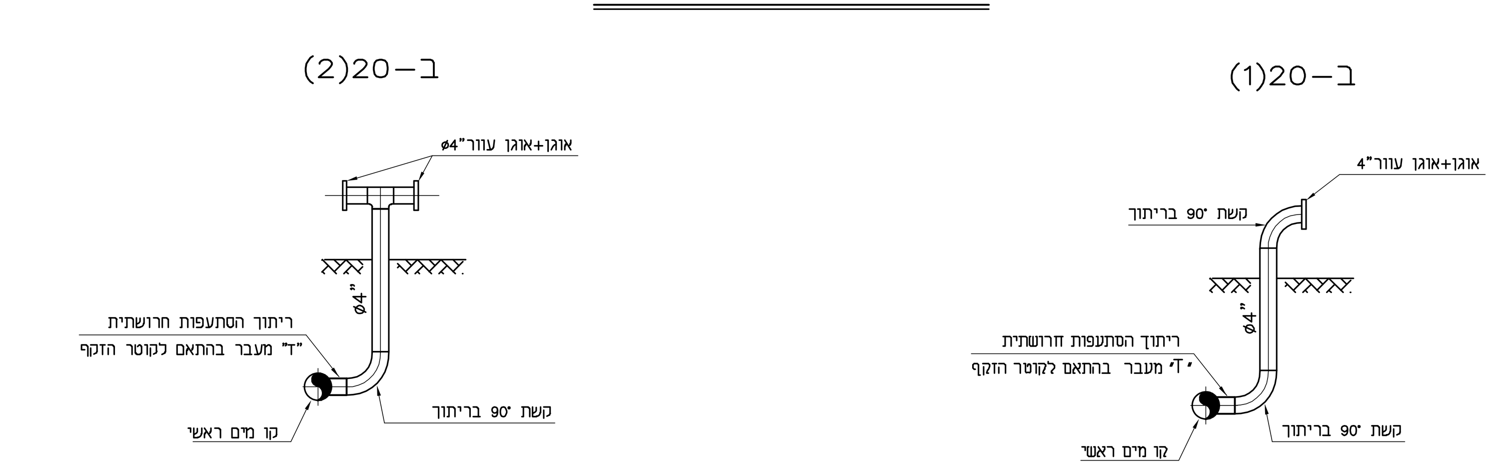

פרטי ההגנה על קו מי שתייה
בחציות קווי מי קולחים/ביוב
לפי סט' משרד הבריאות

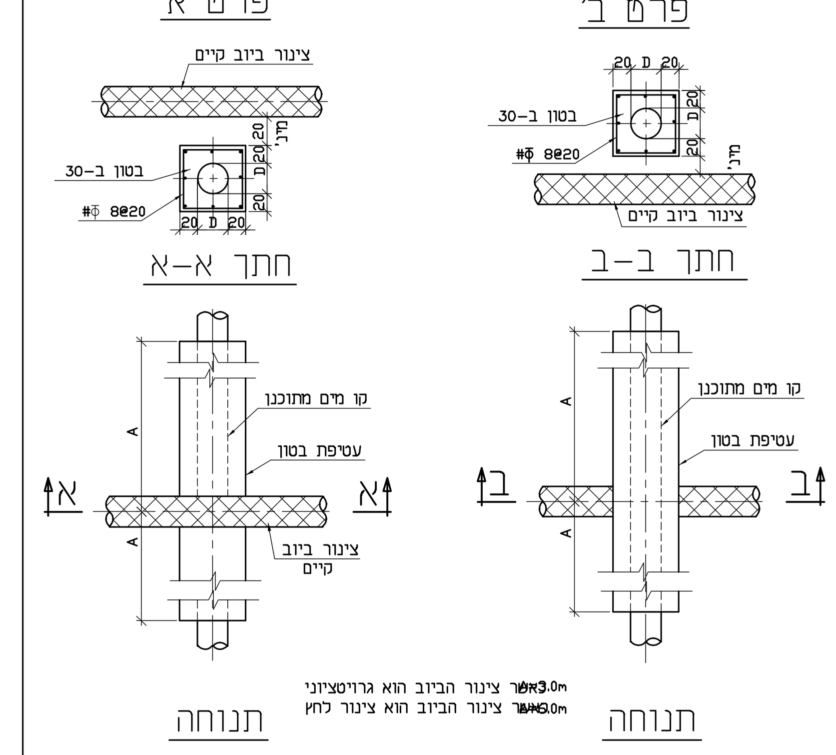

שינוי מס:	מהות/נושא השינוי	תאריך	תכנן	אישר

שינויים בתוכנית

על הקבלן לבדוק את המידות והתאמתן למציאות,בכל מקרה של אי התאמות,סתירה,או טעות,עליו להודיע למתכנן לפני התקדמות הביצוע!

☐ לעיון ☐ לאישור ■ למכרז ☐ לביצוע

הוכן עבור: **תאגיד מי עירון**

יוסף דיב–מהנדסים יועצים
רח' הבנקים 3 –חיפה
ת"ד 33559
טל: 04–8699121/04–8662350
פקס: 04–8663954
Email: deeb@ydeeb.com

הפרויקט: באקה
איזורים מפוזרים בעיר

נושא השרטוט: הנחת קווי מים
תכנית פרטים

שם הקובץ: File name : Baka\tm\P06000-PRT-0-00

מהדורה: 00

	תכנן	שרטט	אישר	קנה מידה	מספר התכנית:
שם	סאמר	יבגניה	סאמר	ללא קנ"מ	PRT-1
תאריך	6/22	6/22	6/22		