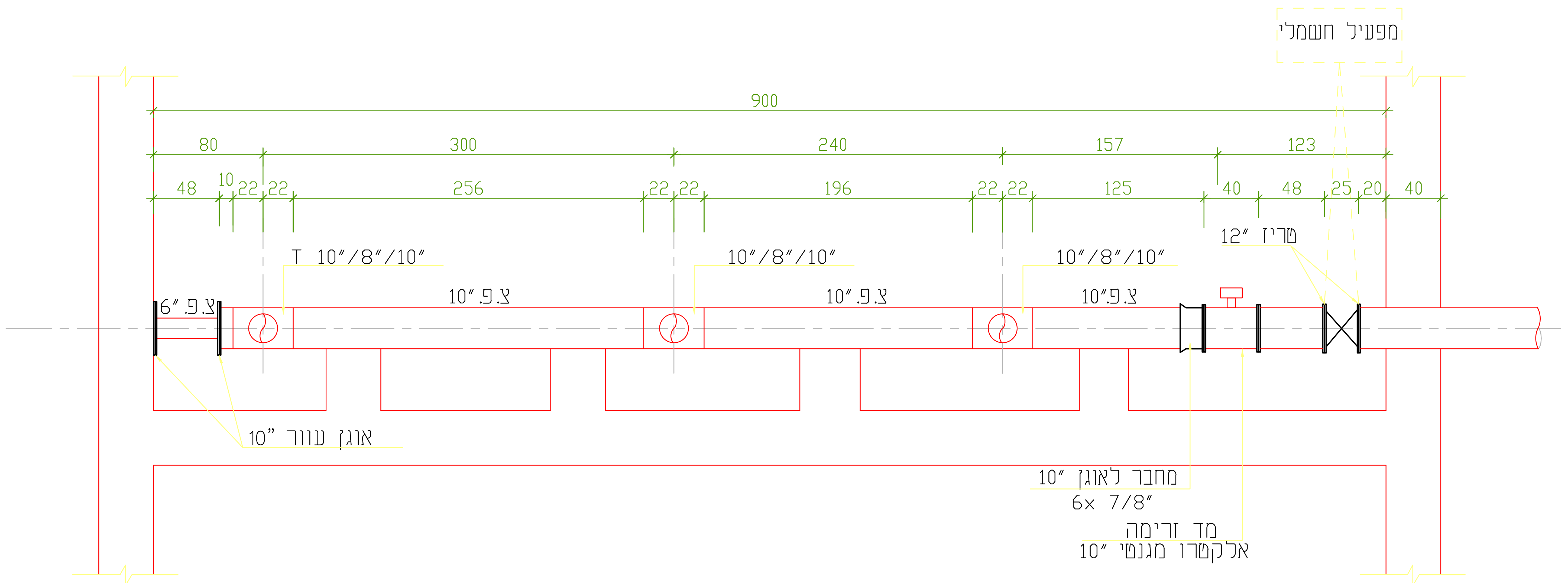
מפעיל חשמלי
900
80
300
240
157
123
48
10
22
22
256
22
22
196
22
22
125
40
48
25
20
40
12″ טריז
T 10″/8″/10″
10″/8″/10″
10″/8″/10″
צ.פ. 6″
צ.פ. 10″
צ.פ. 10″
צ.פ.10″
אוגן עוור 10″
מחבר לאוגן 10″
6x 7/8″
מד זרימה
אלקטרו מגנטי 10″

חתך 1-1

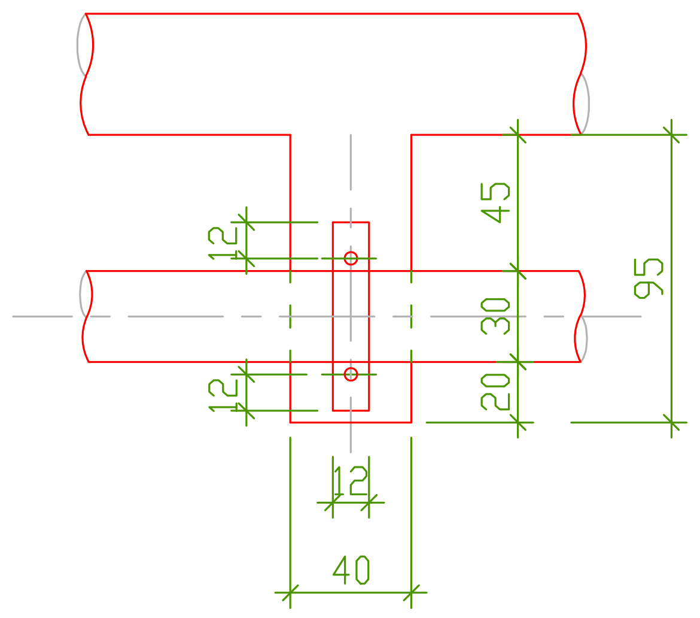
45
30
20
95
12
12
12
40

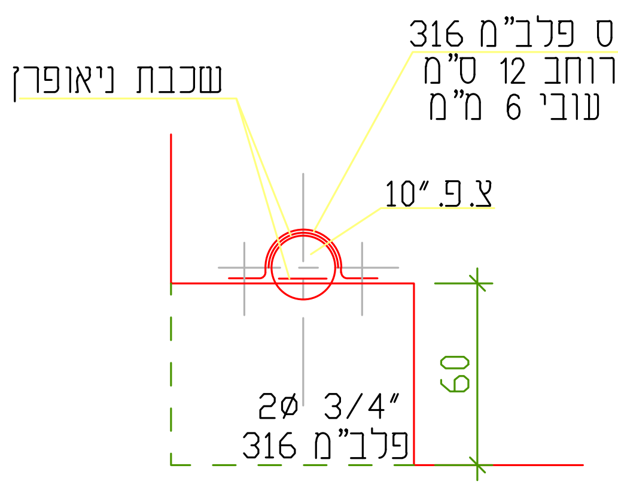
שכבת ניאופרן
פס פלב"מ 316
רוחב 12 ס"מ
עובי 6 מ"מ
צ.פ. 10″
60
2ø 3/4″
פלב"מ 316

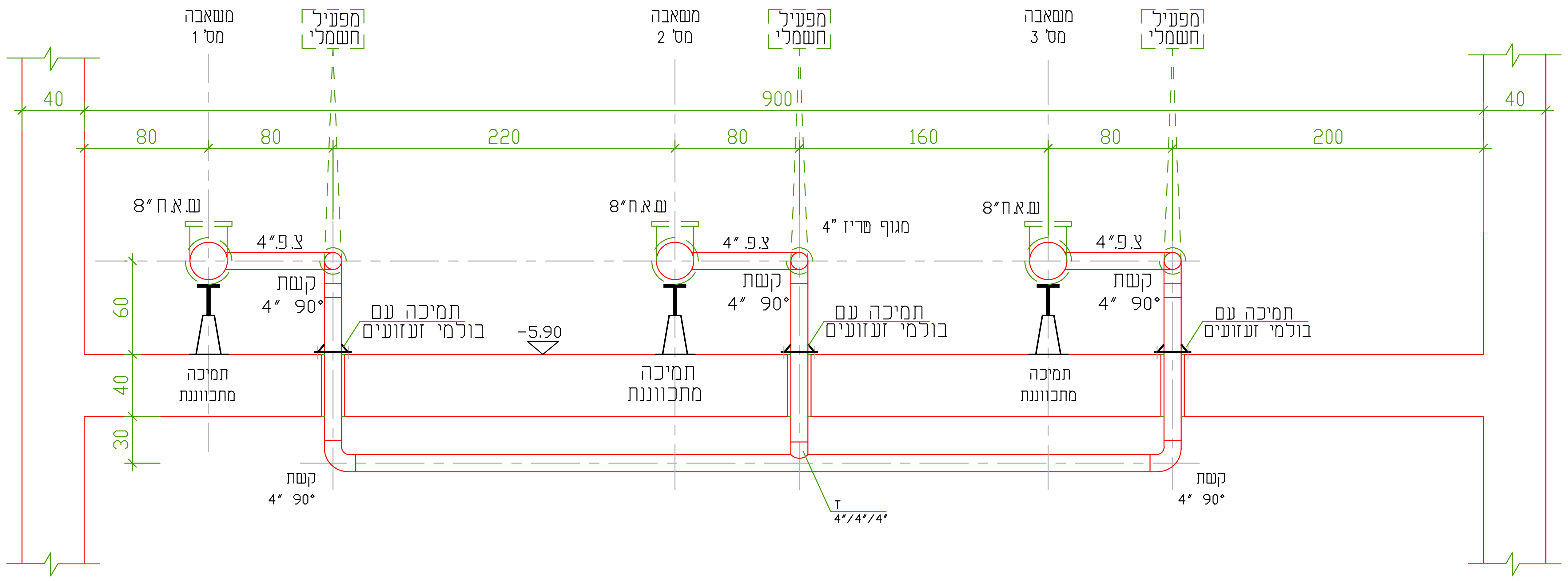
משאבה
מס' 1
מפעיל
חשמלי
משאבה
מס' 2
מפעיל
חשמלי
משאבה
מס' 3
מפעיל
חשמלי
40
900
40
80
80
220
80
160
80
200
ש.א.ח 8″
ש.א.ח 8″
ש.א.ח 8″
צ.פ. 4″
צ.פ. 4″
צ.פ. 4″
מגוף טריז 4″
קשת
4″ 90°
קשת
4″ 90°
קשת
4″ 90°
תמיכה עם
בולמי זעזועים
תמיכה עם
בולמי זעזועים
תמיכה עם
בולמי זעזועים
-5.90
60
40
30
תמיכה
מתכווננת
תמיכה
מתכווננת
תמיכה
מתכווננת
קשת
4″ 90°
T
4″/4″/4″
קשת
4″ 90°

חתך 2-2

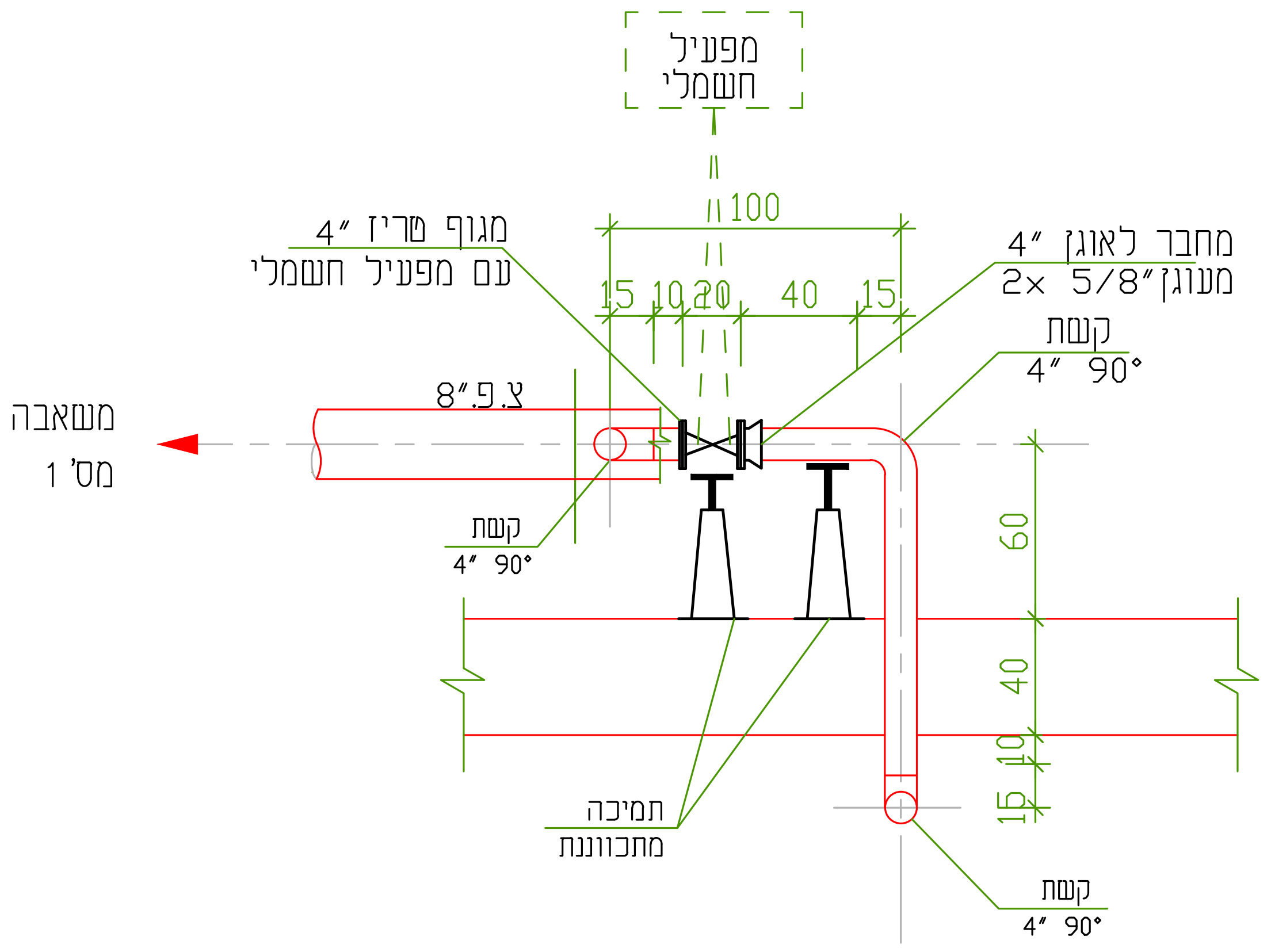
מפעיל
חשמלי
100
מגוף טריז 4″
עם מפעיל חשמלי
מחבר לאוגן 4″
מעוגן 5/8″ 2x
15
10
20
40
15
קשת
4″ 90°
צ.פ. 8″
משאבה
מס' 1
קשת
4″ 90°
60
40
10
15
תמיכה
מתכווננת
קשת
4″ 90°

חתך 3-3

חתימה SIGNATURE	תאריך עדכון שינוי DATE		שינוי מס'
			2
			1

לעיון ○ למכרז ● לביצוע ○

PROJECT NAME שם הפרויקט

תאגיד מי עירון

תחנת שאיבה לביוב זמר 4

SUBJECT OF DRAWING נושא הגליון

תכנית הרכבה מכנית

חתכים 1-1 2-2 3-3

DESIGN תכנן	ג. ל.	SCALE קנ"מ 1:25	N° מס' תכנית
DRAWN שרטט	א. פ.	DATE תאריך 08/05/2024	
CHECKED בדק	ג. ל.	מידות הגיליון: A1	FILE קובץ ZM15.044EM_28
APPROVE אשר			

ג. ליסוגורסקי - מהנדס חשמל

ת.ד. 124 גדרה, 7075101
טל: 08-8698397 פקס: 08-8596120
Email: glisogor@netvision.net.il

office@engteam.co.il
09-7935920
Eng Team l.t.d
פז און כוכב יאיר, טירה 4491500, ת.ד 4177